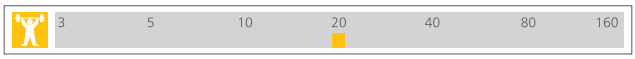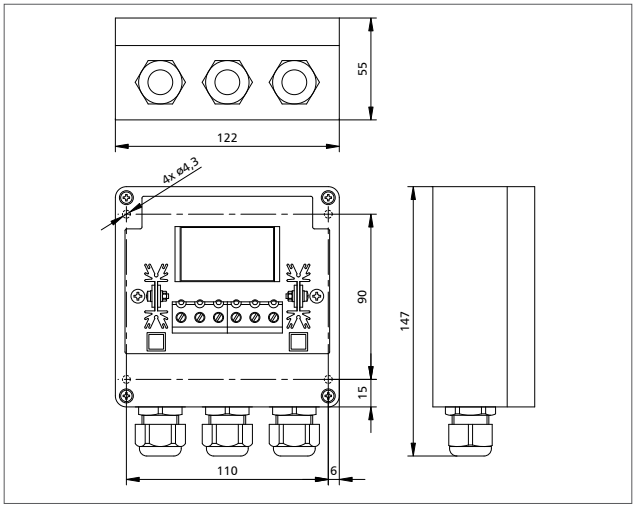20 A