Echangeur à tube acier inoxydable / titane

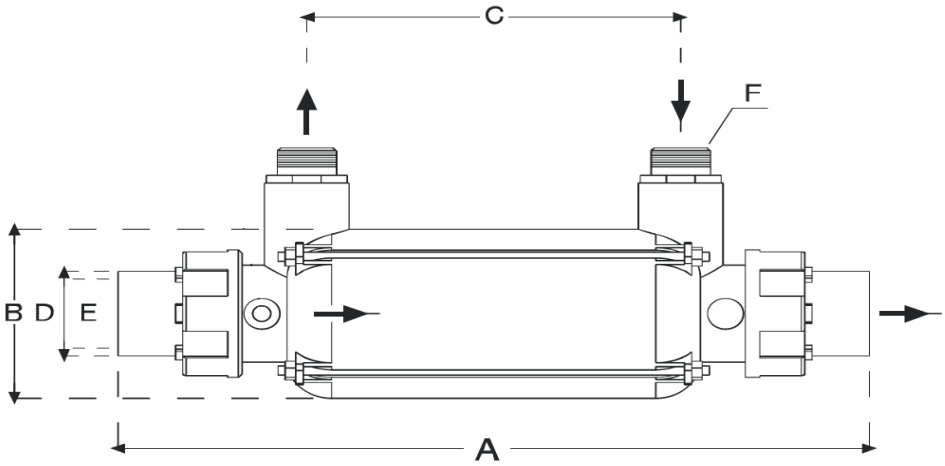

SOLAIRE DIFFUSION 103 bld des chasséens ZI AVON 13120 GARDANNE
Tél: 09 80 80 07 74 - email : info@solaire-diffusion.eu
www.solaire-diffusion.eu www.boutique-solaire-diffusion.eu
SARL au capital de 1000€ - TVA: FR65489067066
CM le 13/06/24
© 2024 Solaire Diffusion Rights Reserved